MIT SICHERHEIT ZUHAUSE LEBEN

Regia Jetzt neu mit Easy Switch

Konfigurieren Sie Ihr Wunschbett nach Maß

Careshop-24

info@careshop-24.de
Tel. 040/60 945 245
Fax. 040/60 945 248

_____ Name

_____ Datum

1. Grundmodell

Artikelnummer 266100

✓	Produkt	Beschreibung	Artikel-nummer	
☐	Pflegebett Regia 90 x 200 cm	Liegefläche und Untergestell • Liegefläche 4-geteilt mit Metall-Lamellen • Höhenverstellung 26 - 80 cm • zentrale Rollenfeststellung und wohnliche Rollenverkleidung	ZLFB000	Preis auf Anfrage
☐	Pflegebett Regia 100 x 200 cm	Der Mehrpreis beinhaltet die Liegefläche in 100 cm Breite	ZLFB002	
	Bitte wählen Sie Komfortliegefläche und Bettverlängerung unter Punkt 5 „Zubehör und Sonderausstattungen“. Die Abmessungen des Bettes finden Sie im Anhang dieses Bogens.			

Easy Switch

Das Regia wird mit dem patentierten Easy-Switch-System für alle Anbauteile geliefert.

Häupter, geteilte Seitensicherungen und Seitenblenden sind für eine schnelle, unkomplizierte und werkzeuglose Montage bestens geeignet. Sie werden mit leicht bedienbaren Verschlüssen befestigt.

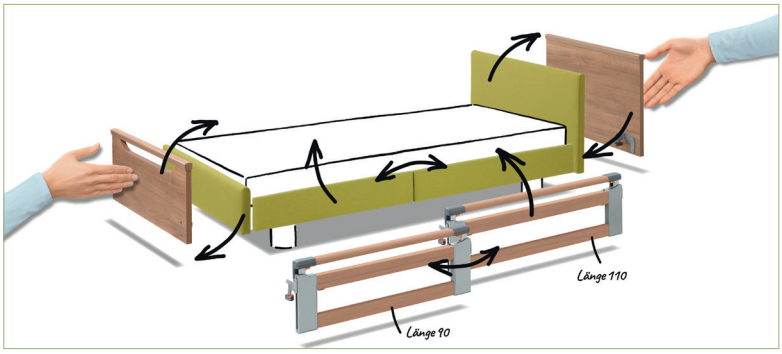

2. Seitenelemente

☑	Produkt	Beschreibung	Artikel-nummer
☐	Seitensicherungen beidseitig geteilt, teleskopierbar (TSG)	jeweils bestehend aus: • 2 x TSG 110 cm • 2 x TSG 90 cm • Anbringung kopf-/fußseitig variabel	SEE_001
☐	Seitensicherungen kopfseitig geteilt, teleskopierbar (TSG) und Holz-Seitenblenden	jeweils bestehend aus: • 2 x TSG kopfseitig 110 cm • 2 x Holz-Seitenblenden fußseitig 90 cm • TSG 110 cm ist eine normativ vollwertige Seitensicherung	Vollständig angeben: SEE_004 SEA_001 SBU_001
☐	Seitenschutz kopfseitig geteilt, teleskopierbar (TSG) und Holz-Seitenblenden	jeweils bestehend aus: • 2 x TSG kopfseitig 90 cm • 2 x Holz-Seitenblenden fußseitig 110 cm • TSG 90 cm bietet viel Platz für Ein- und Ausstieg	Vollständig angeben: SEE_004 SEA_002 SBU_001
	Seitensicherungen kopfseitig geteilt, teleskopierbar (TSG) und Stoff-/Kunstleder-Seitenblenden 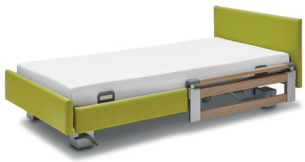	jeweils bestehend aus: • 2 x TSG kopfseitig 110 cm • 2 x Stoff-/Kunstleder-Seitenblenden fußseitig 90 cm • TSG 110 cm ist eine normativ vollwertige Seitensicherung	Vollständig angeben: SEE_004 SEA_001 SBU_002
☐	Seitenschutz kopfseitig geteilt, teleskopierbar (TSG) und Stoff-/Kunstleder-Seitenblenden	jeweils bestehend aus: • 2 x TSG kopfseitig 90 cm • 2 x Stoff-/Kunstleder-Seitenblenden fußseitig 110 cm • TSG 90 cm bietet viel Platz für Ein- und Ausstieg	Vollständig angeben: SEE_004 SEA_002 SBU_002
☐	Holz-Seitenblenden	jeweils bestehend aus: • 2 x Holz-Seitenblenden 110 cm • 2 x Holz-Seitenblenden 90 cm • Anbringung kopf-/fußseitig variabel	Vollständig angeben: SEE_003 SBU_001
☐	Stoff-/Kunstleder-Seitenblenden 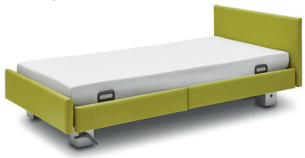	jeweils bestehend aus: • 2 x Stoff-/Kunstleder-Seitenblenden 110 cm • 2 x Stoff-/Kunstleder-Seitenblenden 90 cm • Anbringung kopf-/fußseitig variabel	Vollständig angeben: SEE_003 SBU_002

Preis auf Anfrage

✓	Produkt	Beschreibung	Artikel-nummer
☐	Seitensicherungen beidseitig durchgehend (DSG)	jeweils bestehend aus: • 4 x Seitensicherungsholmen 200 cm • 2 x Seitenblenden 200 cm	SEE_002

3. Kopf- und Fußteile

✓	Produkt	Beschreibung	Artikel-nummer
☐	Primus	• 1 x Kopfteil geschlossen mit Massiv-holzleiste • 1 x Fußteil mit offener Griff- und Massiv-holzleiste	KFH_022
☐	Primus-Low	• 1 x Kopfteil geschlossen mit Massiv-holzleiste • 1 x Fußteil mit niedriger offener Griff- und Massivholzleiste für freie Sicht in den Raum	KFH_023
☐	Prinzino	• 1 x Kopfteil mit offener Griffleiste aus Massivholz • 1 x Fußteil mit offener Griffleiste aus Massivholz	KFH_004
☐	Nobla (gepolstert) nicht mit DSG kombinierbar	• 1 x Kopfteil gepolstert • 1 x Fußteil gepolstert • festgeplostert mit nicht abnehmbarem Stoff/Kunstleder • Eigenschaften siehe Punkt 4.	KFH_019
☐	Nobla reha (gepolstert) nicht mit DSG kombinierbar	• 1 x Kopfteil gepolstert • 1 x niedriges Fußteil gepolstert • festgeplostert mit nicht abnehmbarem Stoff/Kunstleder • Eigenschaften siehe Punkt 4.	KFH_020

Preis auf Anfrage

4. Holzdekore, Bezugsstoffe und Kunstleder

✓	Produkt	Beschreibung	Artikel-nummer
☐	Standarddekor	Buche Natur R 24010 Das freundliche, wohnliche Dekor für jeden Einrichtungsstil	DHU_027
☐	Sonderdekor	Kirsche Havanna R 42006 Das warme Dekor mit der rauchigen Note für mehr Behaglichkeit	DHU_024
☐	Sonderdekor	Kirsche Edel R 42002 Das rötlich leuchtende Dekor für mehr Individualität	DHU_012
☐	Sonderdekor	Königsahorn R 27001 Das elegante helle Dekor mit dem goldenen Schimmer	DHU_022
☐	Sonderdekor	Lindberg Eiche: R 20021 Das edle, dezente Dekor für viele Kombinationsmöglichkeiten	DHU_044
☐	Bezugsstoff	Hellgrün Tiba 6210 • junger, frischer Farbton • 100 % Polyester • leicht zu reinigen • nicht abnehmbar	BSH_H006
☐	Bezugsstoff 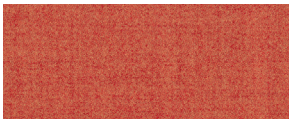	Orange Elvin 3550 • Farbton für eine angenehme, positive Atmosphäre • 100 % Polyester • leicht zu reinigen • nicht abnehmbar	BSH_C001
☐	Bezugsstoff	Rot Tiba 3210 • klassischer, warmer Farbton für wohnliche Eleganz • 100 % Polyester • leicht zu reinigen • nicht abnehmbar	BSH_H001

Preis auf Anfrage

✓	Produkt	Beschreibung	Artikel-nummer
☐	Kunstleder	Weiß 1-1142-197 • weißes Kunstleder für ein elegantes Designerbett • leicht zu reinigen • nicht abnehmbar	BSH_K009
☐	Kunstleder	Anthrazit 1-1142-395 • moderner, dezenter Farbton für viele Kombinationen • leicht zu reinigen • nicht abnehmbar	BSH_K025

5. Zubehör und Sonderausstattungen

✓	Produkt	Beschreibung	Artikel-nummer	
☐	Aufrichter mit Triangelgriff 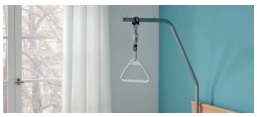	• erleichtert dem Bewohner das selbstständige Aufrichten im Pflegebett erheblich • Farbe: Argentum • lässt sich einfach in die Aufrichterhülse rechts oder links kopfseitig einstecken	AUI_001	Preis auf Anfrage
☐	Leselampe Sola 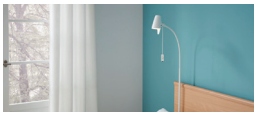	• spendet angenehmes, wohnliches Licht • lässt sich einfach in die Aufrichterhülse rechts oder links kopfseitig einstecken	264877	
☐	Unterbettlicht	• spendet im Dunkeln dezentes Licht zur besseren Orientierung • wird mit Handschalter eingeschaltet	UBB_001	
☐	Schaumlederbezug DSG	• umhüllt die durchgehende Seitensicherung und schützt den Bewohner • zur kompletten Verkleidung sind 2 Elemente erforderlich	225921 (ein Element)	
☐ ☐	Schaumlederbezug TSG 90 cm Schaumlederbezug TSG 110 cm	• umhüllt die teleskopierbare Seitensicherung und schützt den Bewohner • zur kompletten Verkleidung sind 4 Elemente erforderlich	733670 (ein Element) 733669 (ein Element)	

✓	Produkt	Beschreibung	Artikel-nummer
☐ ☐	Serviertablett 90 cm Serviertablett 100 cm 	• für bequeme Mahlzeiten im Bett • nur in Kombination mit DSG	174296 229222
☐ ☐	Wandabstandshalter kopfseitig Wandabstandshalter längsseitig 	• Puffer vermeidet Kollisionsschäden mit Wänden und Steckdosen • 3-stufig ausziehbar	262024 262000
☐	Aufnahmeschale 	• zum Anhängen ans Bett • praktische Ablage für persönliche Dinge • nur mit DSG kombinierbar	266619 (rot) 266970 (weiß) 266971 (gelb)
☐	Bettzeugablage 	• Ablagefläche am Fußende • besonders praktisch beim Bettenmachen	IBA_001
☐	Komfort-Liegefläche 	• 50 Federelemente zur Selbstmontage durch einfache Aufklicken • für besten Liegekomfort	ZLFA003
☐	Bettverlängerung für 90 und 100 cm Liegeflächenbreite mit TSG* 	• Verlängerung der Liegefläche auf 218 cm	LFL_008
☐	Bettverlängerung für 90 und 100 cm Liegeflächenbreite mit DSG*	• Verlängerung der Liegefläche auf 220 cm • inkl. Seitensicherungen und Seitenblenden in 220 cm	LFL_005
☐	Polsterteil für Bett-verlängerungen, 90 cm Breite 	• verlängert die Matratze bei Einsatz der Bettverlängerung • Maße (B x L x H): 90 x 20 x 14 und 100 x 20 x 14 cm • Farbe Weiß • mit PU-Bezug	209240
☐	Polsterteil für Bett-verlängerungen, 100 cm Breite	• Maße (B x L x H): 100 x 20 x 14 cm • Farbe Weiß • mit PU-Bezug	250270

Preis auf Anfrage

*In Verbindung mit einer Bettverlängerung werden Seitenelemente in passender Größe geliefert.

Gesamtbetrag

_____

Preise inkl. deutscher Mehrwertsteuer

Anmerkungen

Erfahren Sie mehr über unsere Produkte mit der

Außenmaße des Regia

In der Ausstattung mit dem Haupt Primus hat das Regia 90 x 200 cm folgende Außenmaße:

Länge: 211,1 cm (mit Bettverlängerung TSG: 229,1 cm)
Breite: 110,9 cm
Höhe je nach Verstellung: 62,1 bis 113,2 cm
Lifterunterfahrbarkeit: 14,5 cm

Die exakten Maße aller Häuptervarianten können Sie der folgenden Maßskizze entnehmen (Maße in mm):

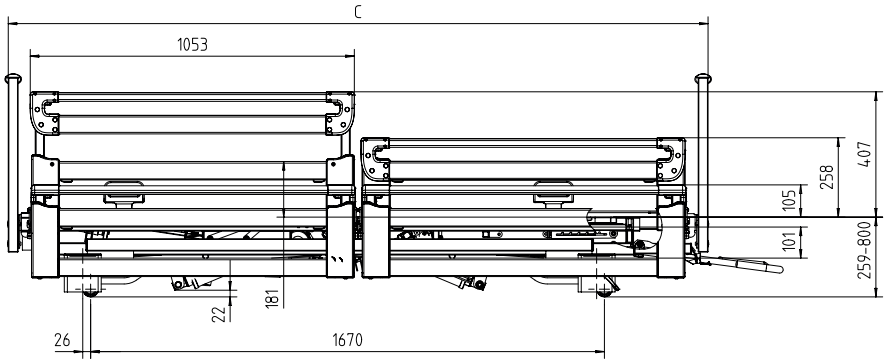

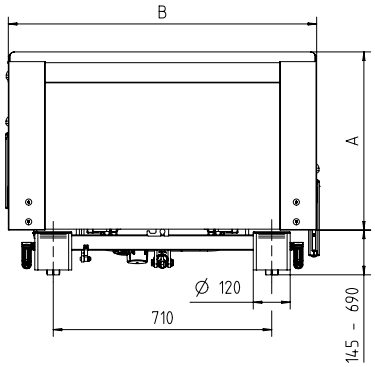

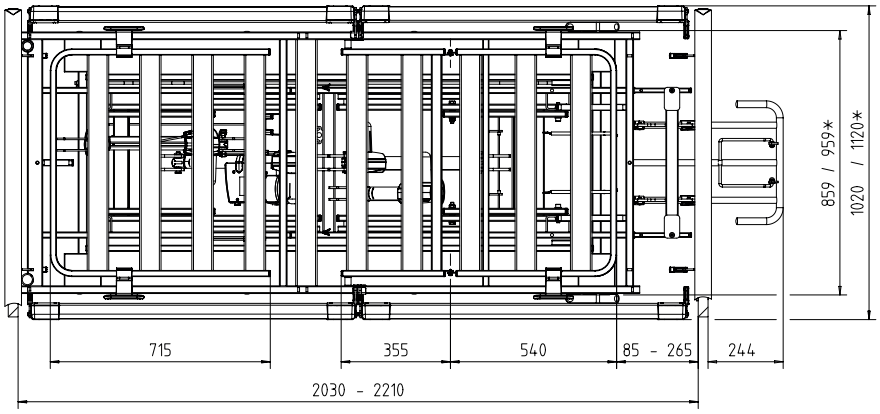

Die angegebenen Maße sind ca. Maße und können fertigungsbedingt abweichen. Bei den Höhenangaben werden deshalb Mini- bzw. Maximalmaße angegeben. Die zeichnerische Darstellung kann in den Ausstattungsdetails von der gelieferten Ausführung abweichen

* bei der Liegefläche 100cm

Häupter für Liegeflächenbreite 90cm			
	A	B	C
Primus	621	1009	2111 - 2291
Primus Low	406	1009	2111 - 2291
Prinzino	579	1002	2116 - 2296
Nobla	551	1006	2126 - 2306
Nobla Reha	221	1026	2126 - 2306

Haupt für Liegeflächenbreite 100cm			
	A	B	C
Primus	621	1109	2111 - 2291
Primus Low	406	1109	2111 - 2291
Prinzino	579	1102	2116 - 2296
Nobla	551	1126	2126 - 2306
Nobla Reha	221	1126	2126 - 2306

Burmeier GmbH & Co. KG
Pivitsheider Straße 270
32791 Lage
Phone +49 (0) 5232 9841 - 0
Fax +49 (0) 5232 9841 - 41
info@burmeier.com
www.burmeier.com

Ein Unternehmen
der Stiegelmeyer-Gruppe

BURMEIER